Cirkulär vibrationstrumlingsmaskin med plan botten typ EVP A

TRUMLINGS AKTIEBOLAGET

- **Enkelt och snabbt byte av sikt-galler med patenterad infästning.**
- **Utmatning via flytande klaff och Omvänd vibration.**
- **Specialkonstruerad extra stark helkapslad vibrationsmotor.**
- **Slitstark värmehärdad polyuretan infordring.**
- **Effektivt ljuddämpningslock, lätt att öppna och stänga.**
- **Enkelt inställbara vibrationsvikter.**
- **Kan utrustas med varvtalskontroll och tryckluft-manövrerad utmatningsklaff.**
- **Elektrisk kontrollpanel med tidur.**

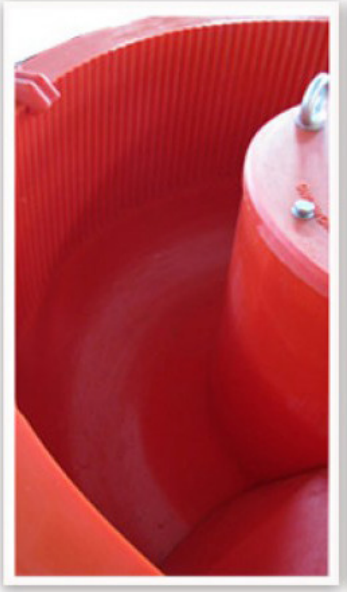

TRUMLINGSAKTIEBOLAGET
Åldermansvägen 1S-171 48 SOLNA
Tel 08 4466010 www.trumlings.se

TRUMLINGS
AKTIEBOLAGET

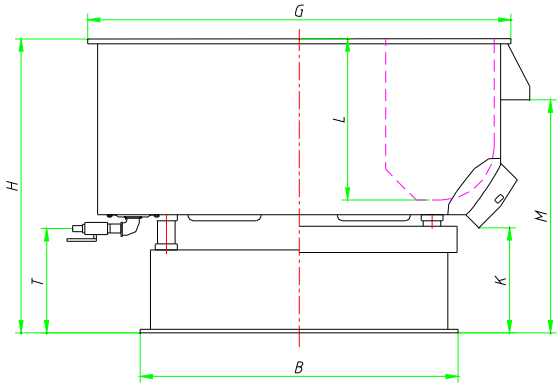

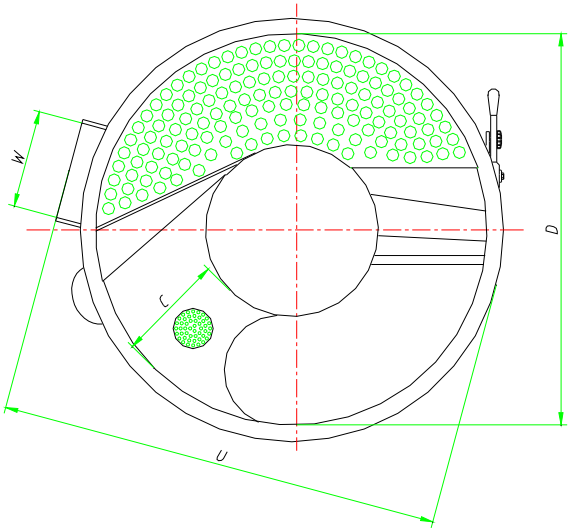

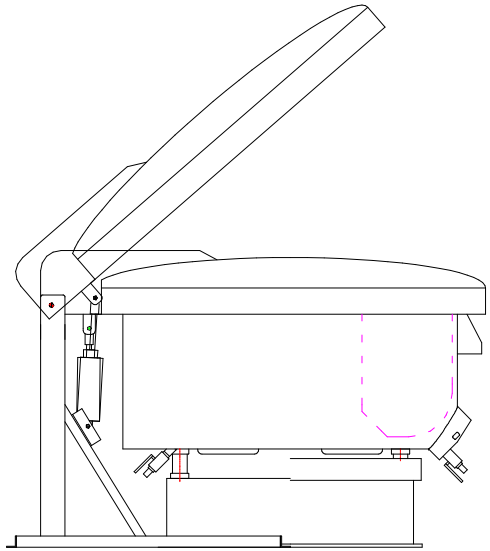

TEKNISKT DATABLAD FÖR CIRKULÄRA VIBRATIONSTRUMLINGSMASKINER MED PLAN BOTTEN OCH SEPARATIONSANORDNING EVP-A.

TYP	G mm	D mm	U mm	C mm	L mm	H mm	K mm	M mm	T mm	B mm	W mm	MOTOR VARVTAL (rpm)	MOTOR EFFEKT kW	DRIV-SPÄNNING V / Hz	MATERIAL DIMENSION mm	INFORDRING TJOCKLEK mm	MEDIA kg	MAX. ARBETS MÄNGD kg	VOLYM l	VIKT kg
EVP-A 220	1128	1000	1180	275	450	990	420	800	450	885	250	1450	1,5	400 / 50 (*)	5	20	120	200	270	460
EVP-A 350	1300	1200	1420	340	520	1115	400	920	470	1070	300	1450	2,2	400 / 50 (*)	5	20	180	300	450	655
EVP-A 550	1546	1400	1600	390	610	1215	400	990	450	1230	350	1450	4,0	400 / 50 (*)	6	25	350	400	735	1350
EVP-A 800	1740	1600	1830	445	620	1215	400	985	450	1370	400	1450	5.5	400 / 50 (*)	8	30	500	600	950	1430